1 Allée des Bouleaux -F-95110 SANNOIS
+33 (0)1 39 98 55 00
info@restagraf.com

AGRAFE DE GARNISSAGE Ø 5 mm

Code article

130210

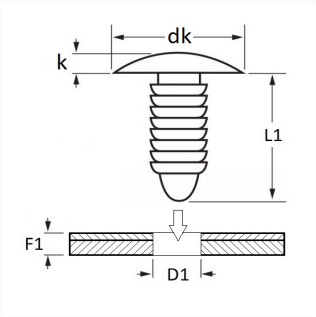

Informations techniques	
dk	14 mm
k	2.5 mm
L1	9 mm
D1	5.2 mm
F1	4.2 mm

Matières
POLYAMIDE 6

Correspondances constructeurs*	
TOYOTA / LEXUS	9046707175

* Informations non contractuelles données à titre indicatif