1 Allée des Bouleaux -F-95110 SANNOIS
+33 (0)1 39 98 55 00
info@restagraf.com

AGRAFE DE GARNISSAGE Ø 7,2 mm

Code article

130184

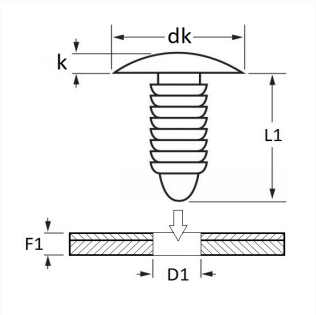

Informations techniques	
dk	24 mm
k	3.2 mm
L1	6.6 mm
D1	7.25 mm
F1	3 → 4 mm

Matières
POLYAMIDE 66

Correspondances constructeurs*			
OPEL (GM) N° de Pièce	13336240	OPEL (GM) N° de Pièce	YQ00158480

* Informations non contractuelles données à titre indicatif