1 Allée des Bouleaux -F-95110 SANNOIS
+33 (0)1 39 98 55 00
info@restagraf.com

RIVET ALU TÊTE LARGE Ø 4,8 X 16 mm

Code article

12053

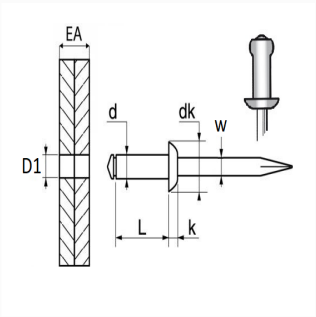

Informations techniques	
d	4.8 mm
L	16 mm
dk	16 mm
k	2.1 mm
w	2.7 mm
EA	4.5 → 11 mm
D1	4.9 mm

Matières
CORPS ALU / TIGE ACIER

Correspondances constructeurs*			
CITROËN 1ère monte	9685575580	PEUGEOT 1ère monte	9628259080
PEUGEOT 1ère monte	9685575580	RENAULT	7703072047

* Informations non contractuelles données à titre indicatif