1 Allée des Bouleaux -F-95110 SANNOIS
+33 (0)1 39 98 55 00
info@restagraf.com

RONDELLE CONTACT Ø 7 X 18 mm NF E25-511

Code article

591

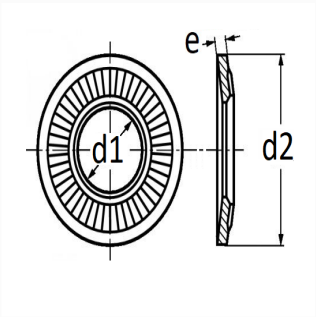

Informations techniques	
d1	7.2 mm
d2	18 mm
e	1.4 mm

Matières
ACIER XC68

Correspondances constructeurs*	
PEUGEOT 1ère monte	9610874780

* Informations non contractuelles données à titre indicatif