1 Allée des Bouleaux -F-95110 SANNOIS
+33 (0)1 39 98 55 00
info@restagraf.com

CLIP ÉCROU À PINCER Ø 4,8 mm

Code article

11176

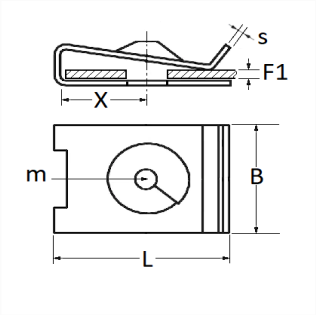

Informations techniques	
L	16.5 mm
B	11 mm
X	7 mm
s	0.6 mm
F1	2 → 3 mm
m	Vis à Tôle Ø 4.8 mm

Matières
ACIER C67S

Correspondances constructeurs*			
AUDI	N90959101	CUPRA	N90959101
FORD N° Technique	VWN3CA17K657BBA	RENAULT SAMSUNG MOTORS	434425
SEAT	N90959101	SKODA	N90959101
VOLKSWAGEN	N90959101		

* Informations non contractuelles données à titre indicatif