1 Allée des Bouleaux -F-95110 SANNOIS
+33 (0)1 39 98 55 00
info@restagraf.com

RIVET ALU TÊTE LARGE Ø 4,8 X 17 mm

Code article

11142

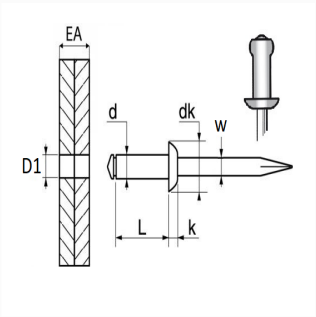

Informations techniques	
d	4.8 mm
L	17 mm
dk	16 mm
k	2.2 mm
w	2.9 mm
EA	6.4 → 12.7 mm
D1	5 mm

Matières
CORPS ALU / TIGE ACIER

Correspondances constructeurs*			
CITROËN 1ère monte	9651806980	PEUGEOT 1ère monte	9651806980

* Informations non contractuelles données à titre indicatif