1 Allée des Bouleaux -F-95110 SANNOIS
+33 (0)1 39 98 55 00
info@restagraf.com

CLIP ÉCROU À PINCER Ø 4,8 mm

Code article

474

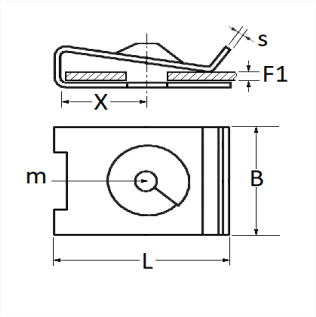

Informations techniques	
L	20 mm
B	14 mm
X	8.8 mm
s	0.6 mm
F1	0.5 → 4 mm
m	Vis à Tôle Ø 4.8 mm

Matières
ACIER