1 Allée des Bouleaux -F-95110 SANNOIS
+33 (0)1 39 98 55 00
info@restagraf.com

VIS À MÉTAUX TÊTE HEXAGONALE À EMBASE M6 X 15 mm BOUT OGIVAL

Code article

214881

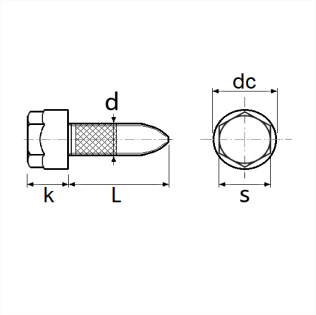

Informations techniques	
s	10 mm
d	M6 x 1.00
L	15 mm
dc	12 mm
k	10 mm
F-F	OUI

Matières
ACIER CLASSE 8.8

Correspondances constructeurs*			
RENAULT	2D0036666P	RENAULT	2DS543799R
RENAULT	7703602411		

* Informations non contractuelles données à titre indicatif